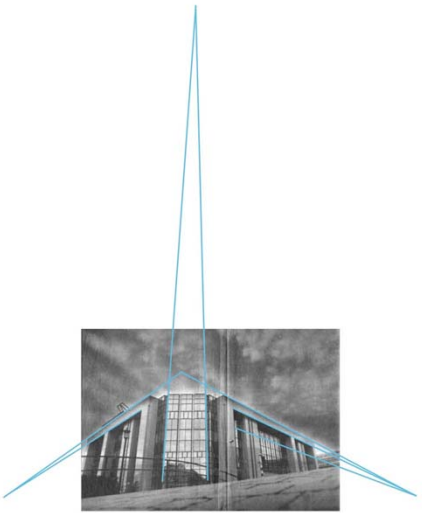

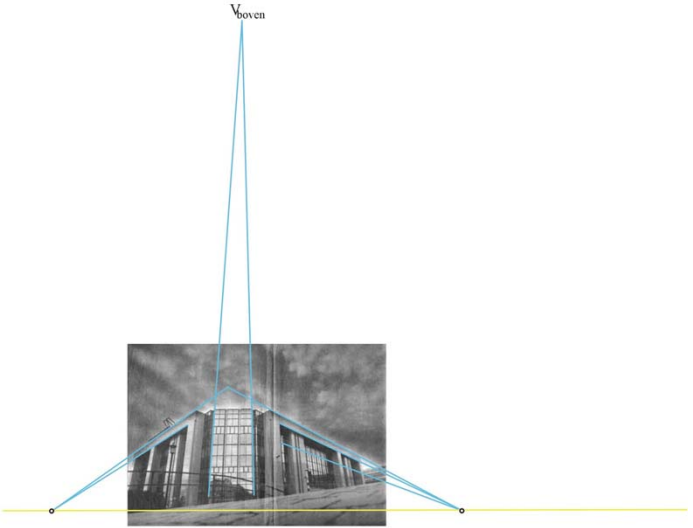
V_{boven}

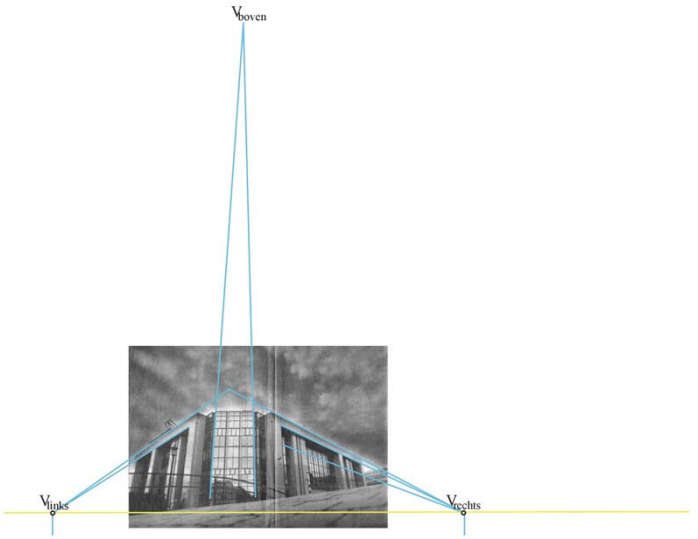
V_{boven}
V_{links}
V_{rechts}

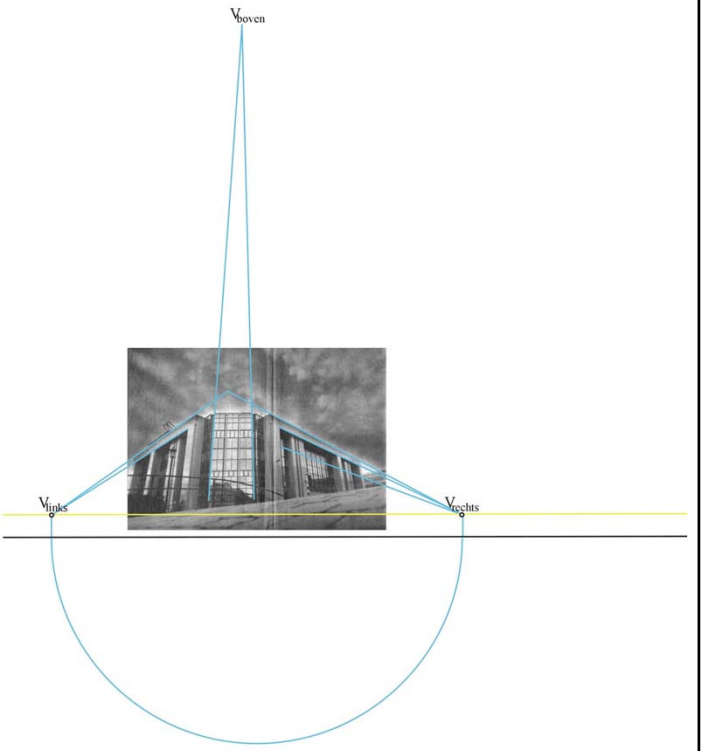
V_{boven}
V_{links}
V_{rechts}

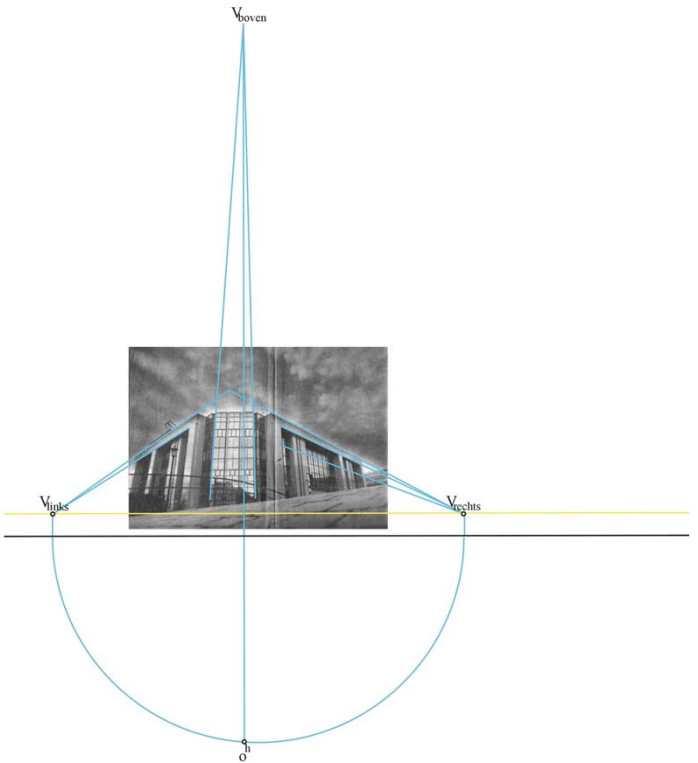
V_{boven}
V_{links}
V_{rechts}
O^h

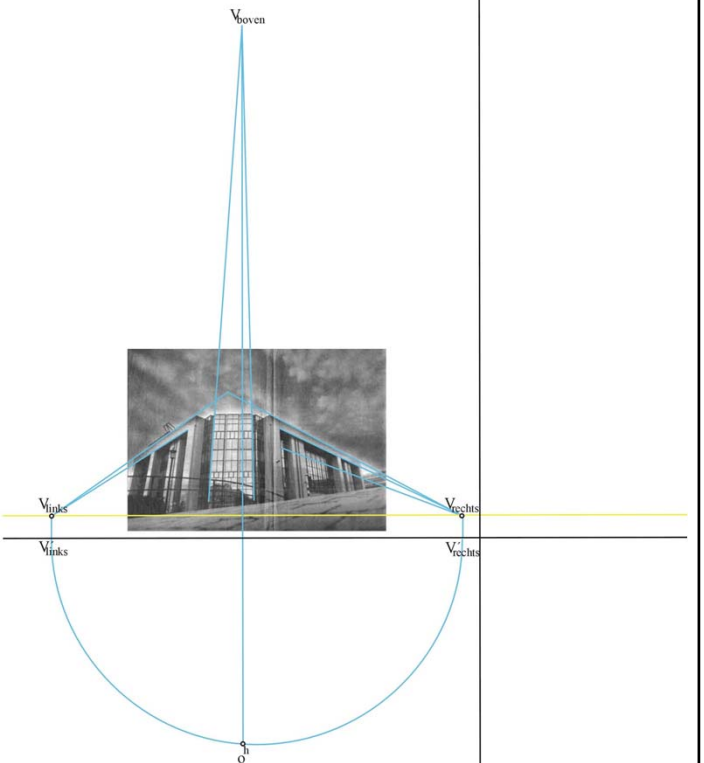
V_{boven}
V_{links}
V_{rechts}
V''_{links}
V''_{rechts}
O^h

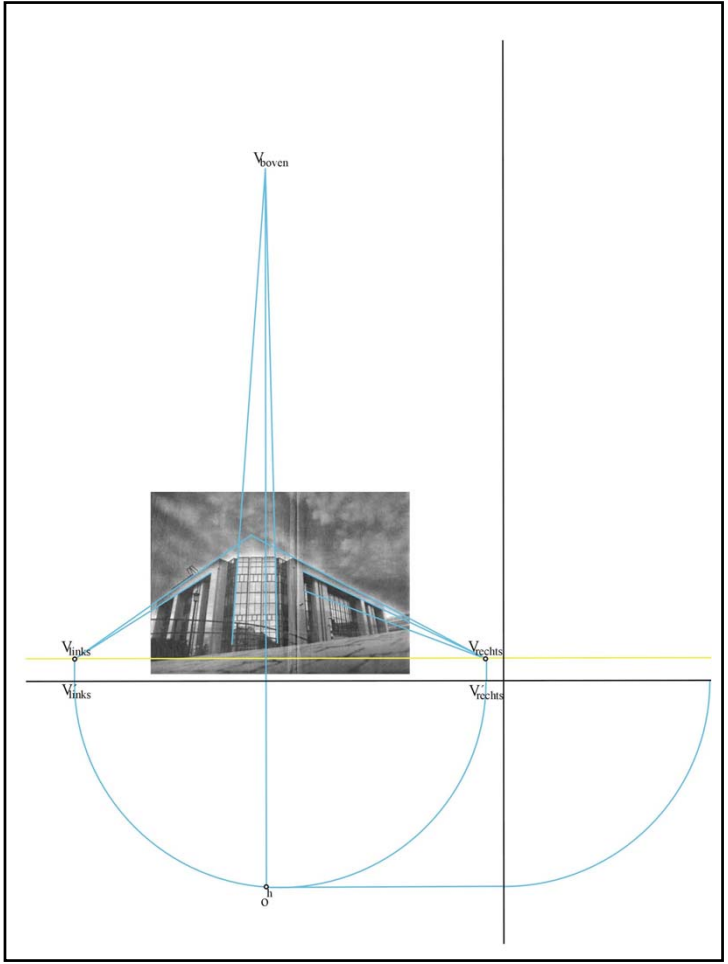
V_{boven}
V_{links}
V_{rechts}
V'_{links}
V'_{rechts}
o^h

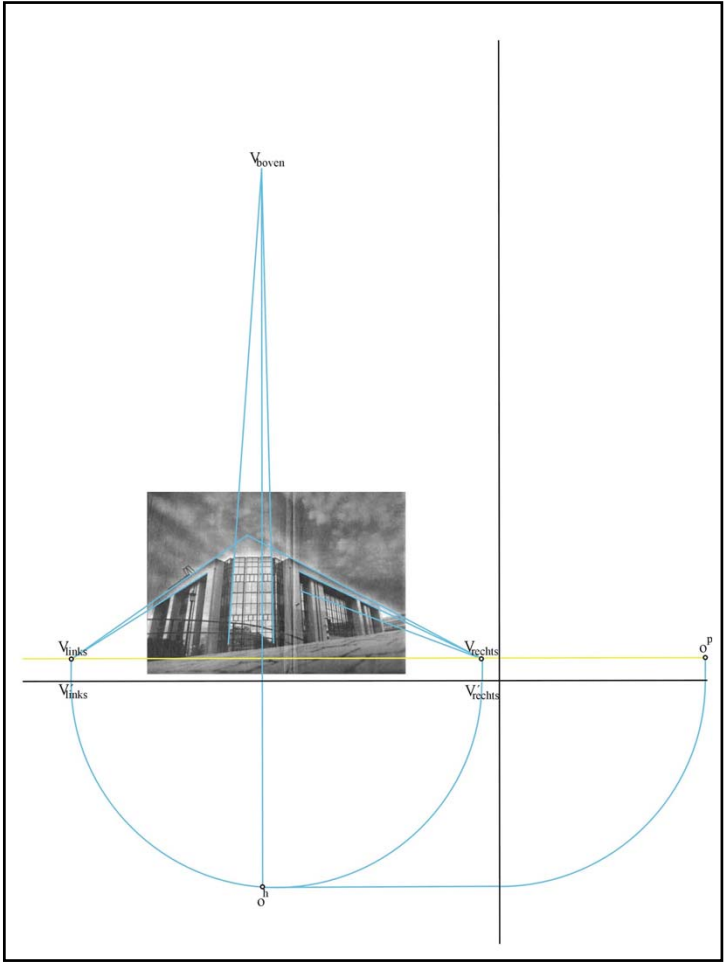
V_{boven}
V_{links}
V_{rechts}
o^p
V'_{links}
V'_{rechts}
o^h

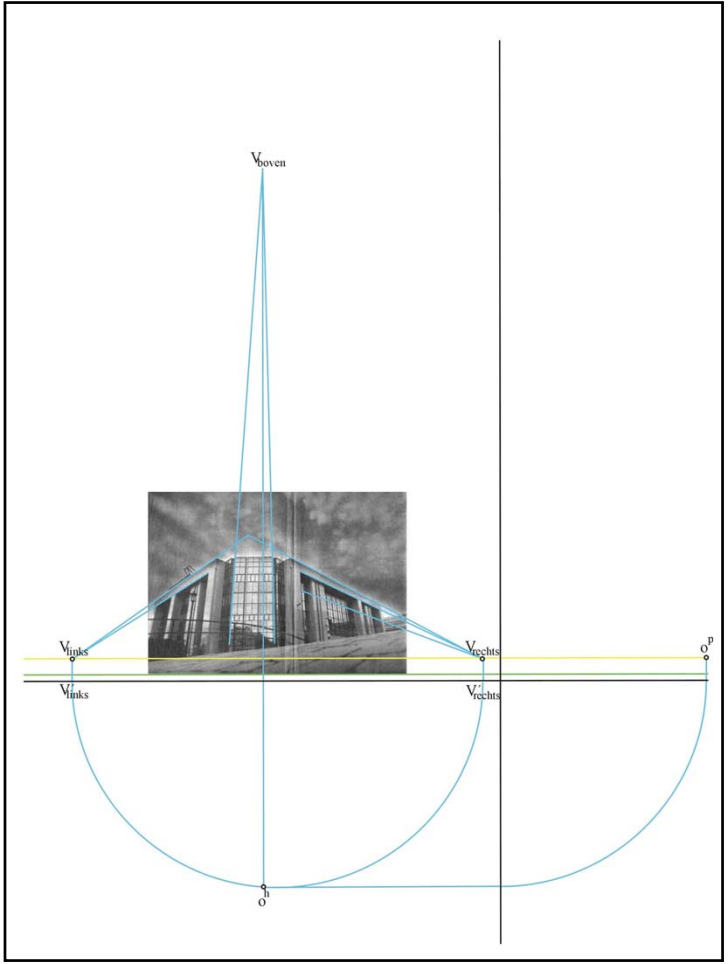
Vboven
Vlinks
Vrechts
Vlinks
Vrechts
op
oh

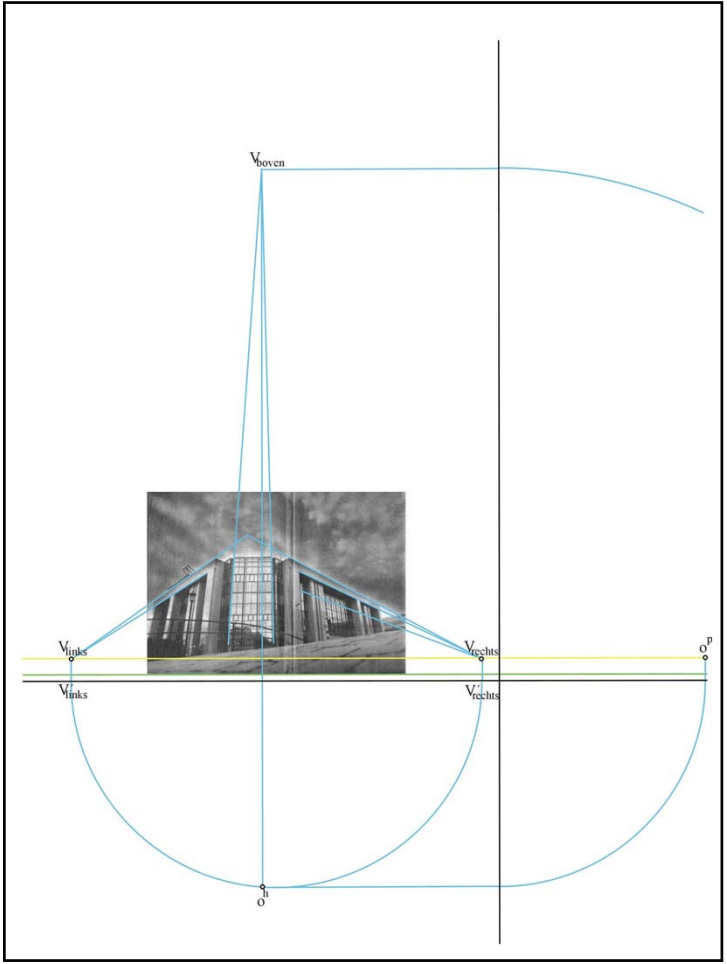
Vboven
Vlinks
Vrechts
Vlinks
Vrechts
op
oh

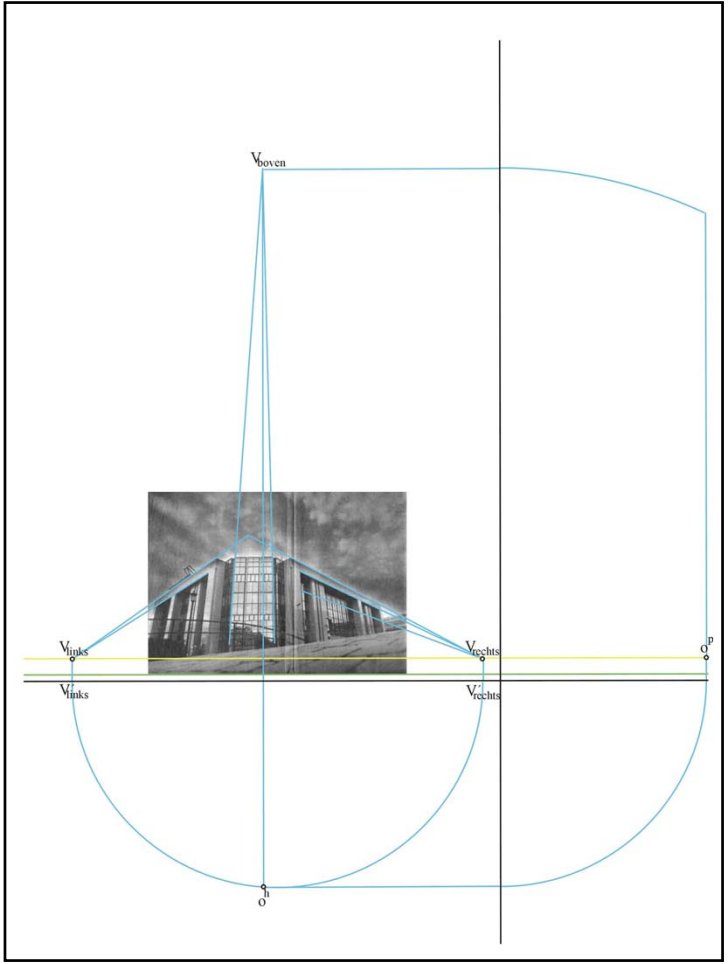
Vboven
Vlinks
Vrechts
V'links
V'rechts
op
oh

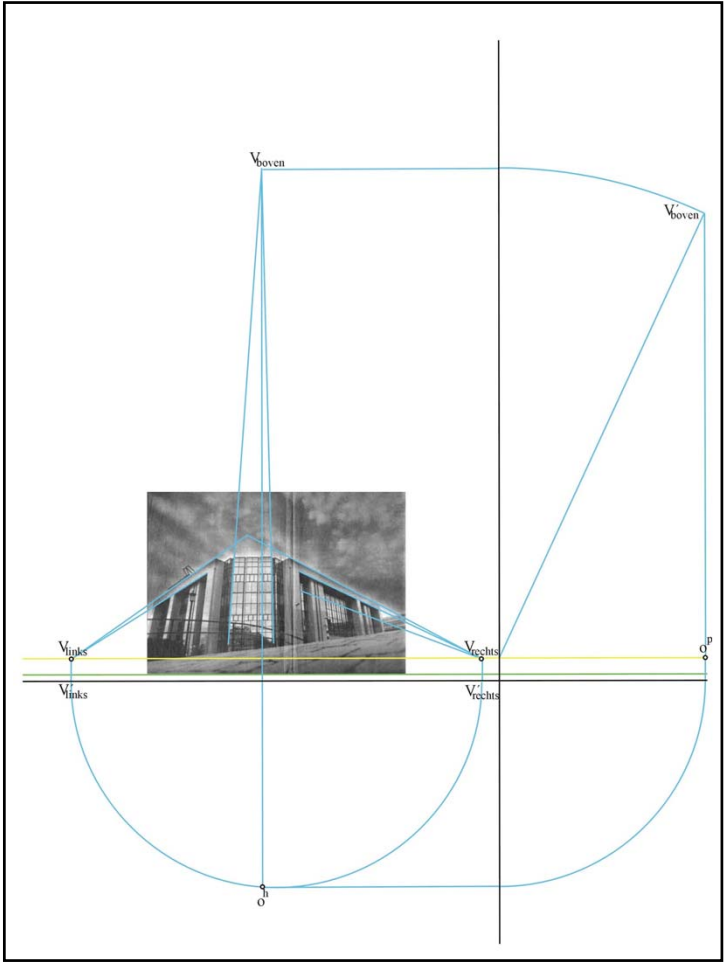
Vboven
V'boven
Vlinks
Vrechts
V'links
V'rechts
op
oh

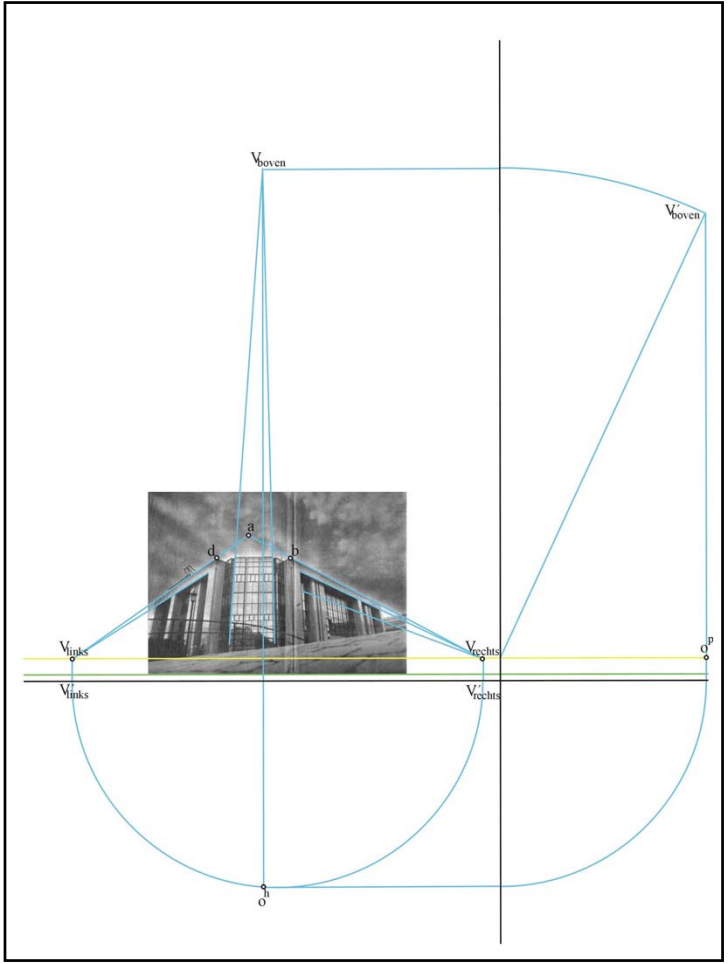
Vboven
V'boven
a
d
b
m
Vlinks
Vrechts
V'links
V'rechts
o
p
o
h

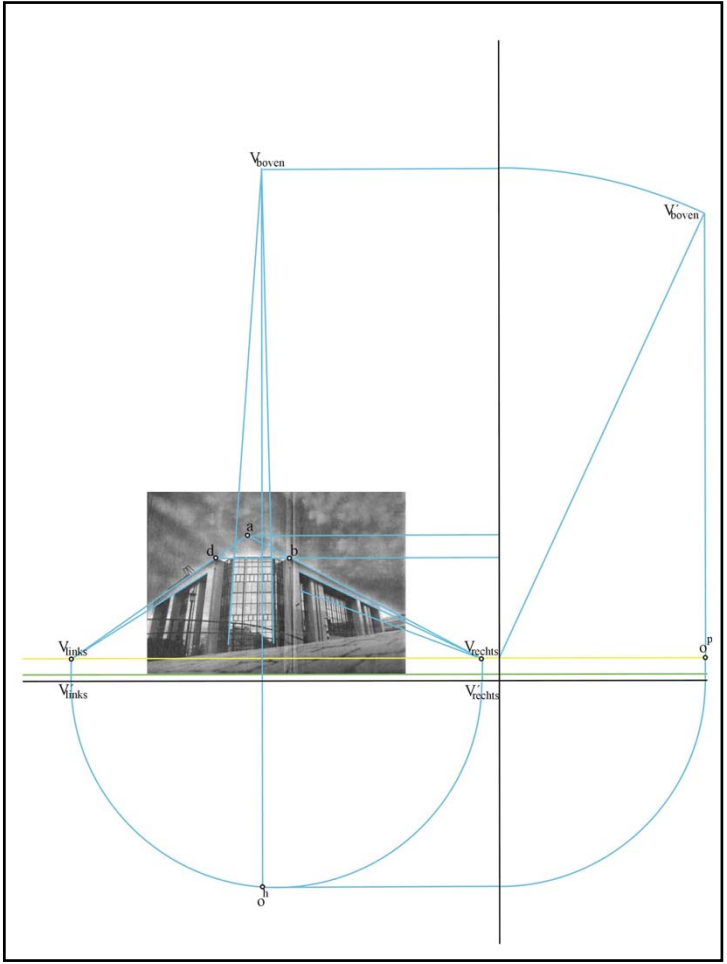
Vboven
V'boven
a
d
b
m
Vlinks
Vrechts
V'links
V'rechts
o
p
o
h

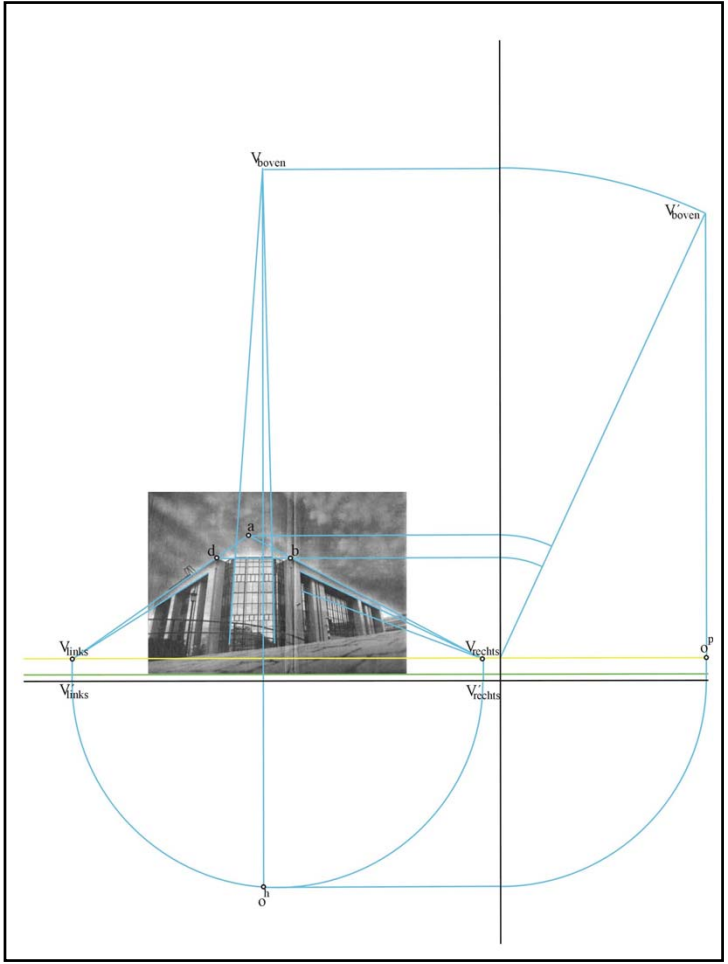
Vboven
V'boven
a
d
b
m
Vlinks
Vrechts
V'links
V'rechts
o
p
o
h

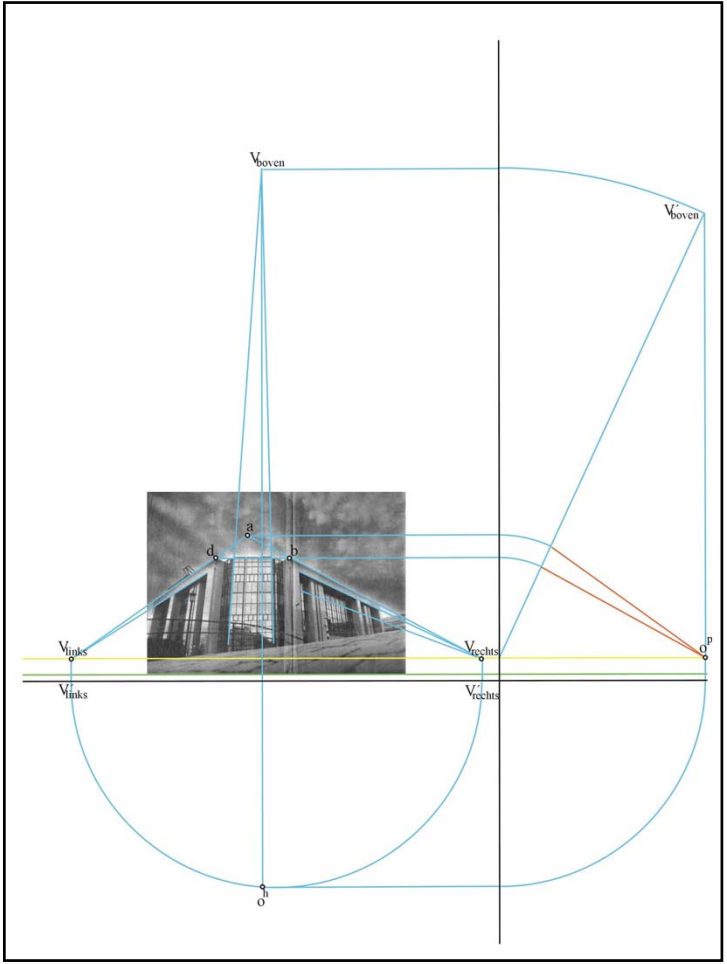
Vboven
V'boven
a
d
b
m
Vlinks
Vrechts
V'links
V'rechts
o
p
o
h

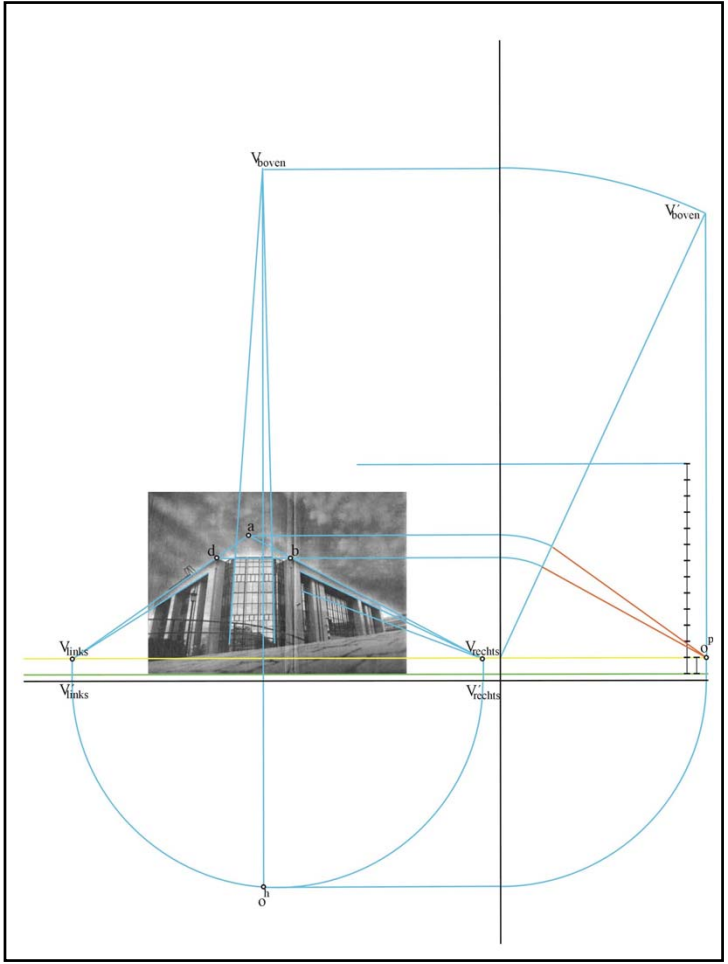
Vboven
V'boven
a
d
b
Vlinks
Vrechts
V'links
V'rechts
o^p
o^h

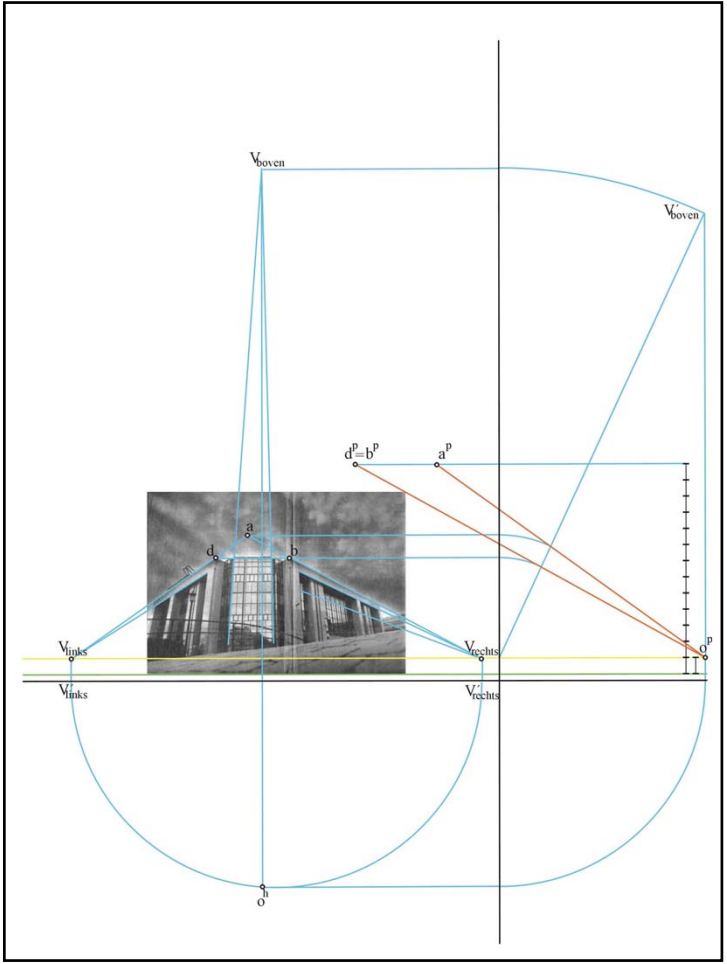
Vboven
V'boven
d^p=b^p
a^p
a
d
b
Vlinks
Vrechts
V'links
V'rechts
o^p
o^h

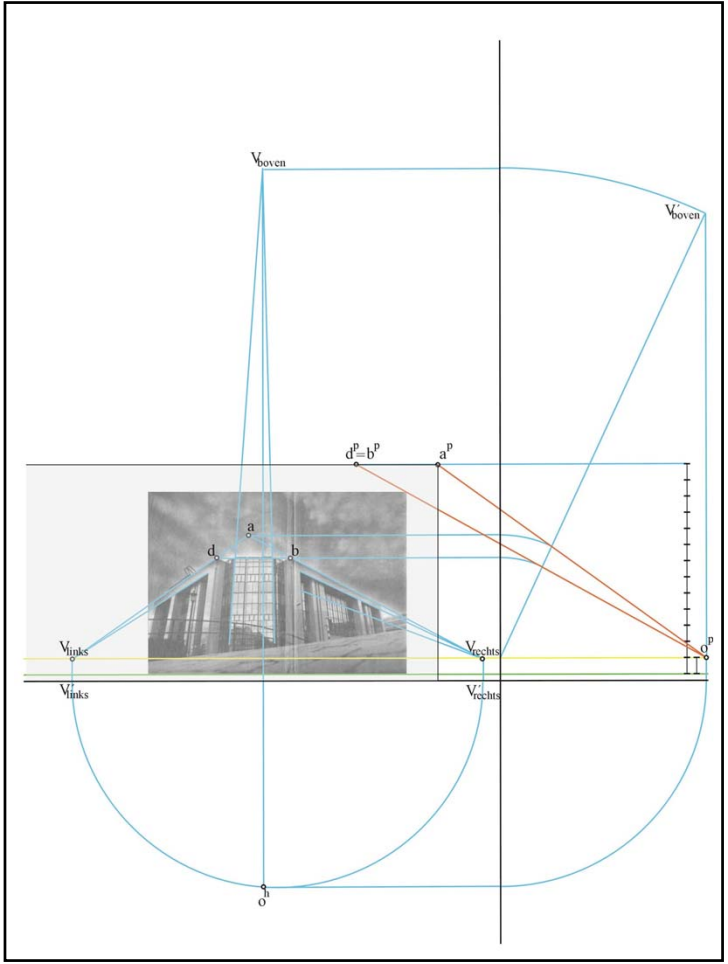
Vboven
V'boven
dp=bp
ap
a
d
b
Vlinks
Vrechts
op
V'links
V'rechts
o

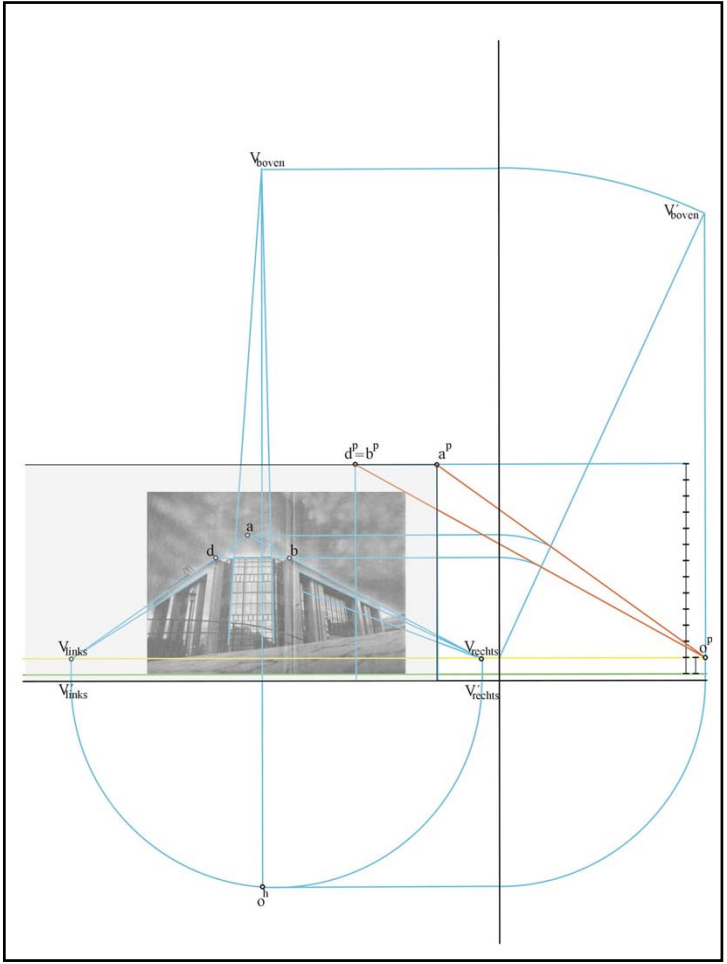
Vboven
V'boven
dp=bp
ap
a
d
b
Vlinks
Vrechts
op
V'links
V'rechts
o

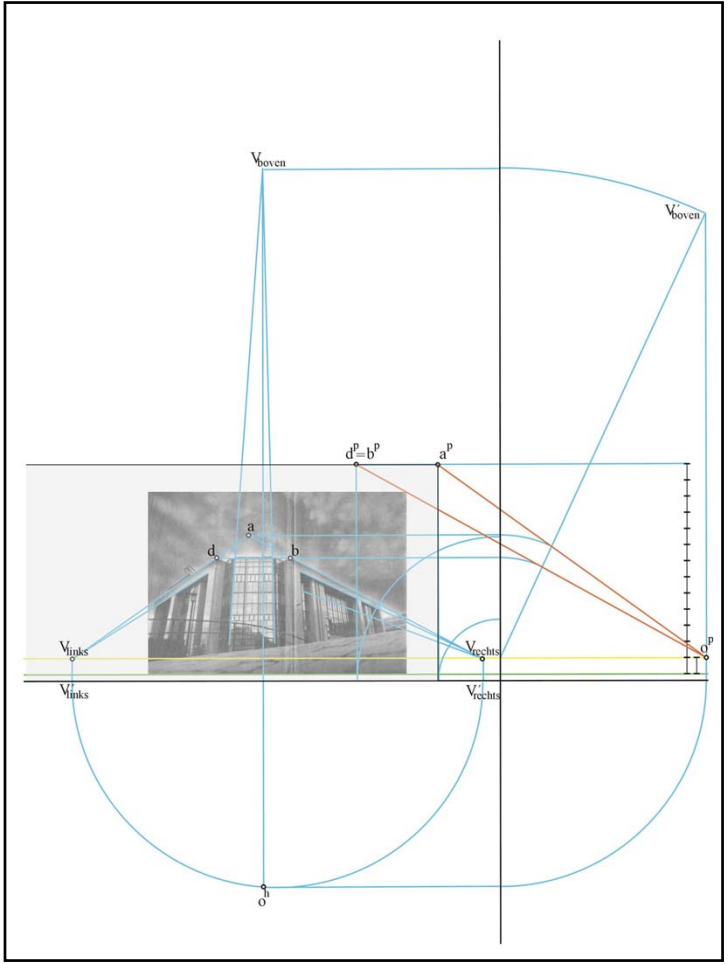
Vboven
V'boven
dp=bp
ap
a
d
b
Vlinks
Vrechts
op
V'links
V'rechts
o

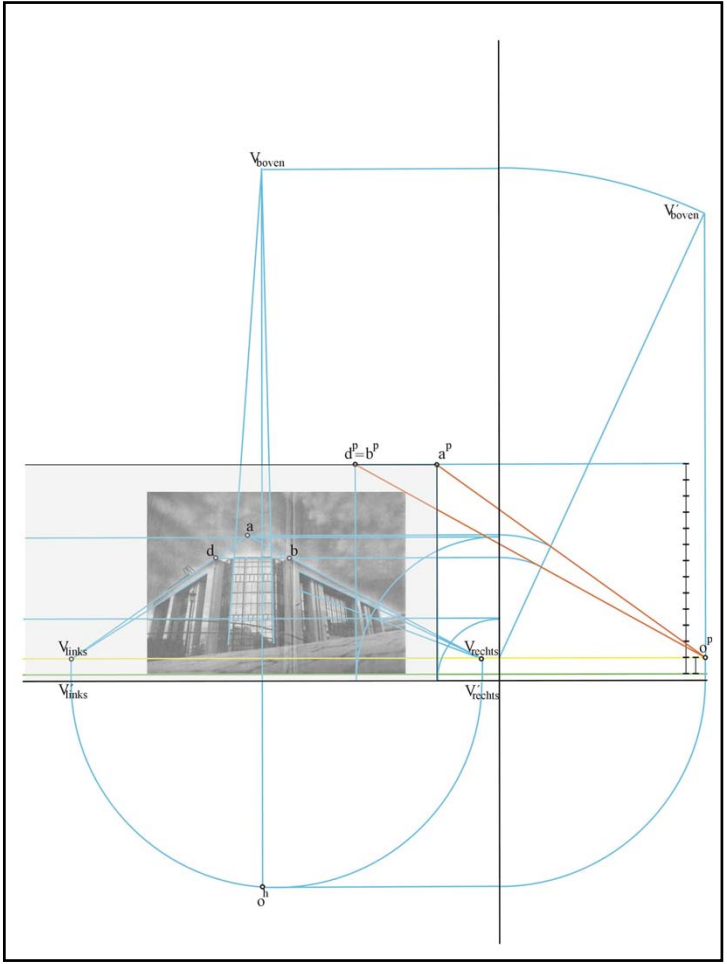
Vboven
V'boven
dp=bp
ap
a
d
b
Vlinks
Vrechts
op
V'links
V'rechts
o

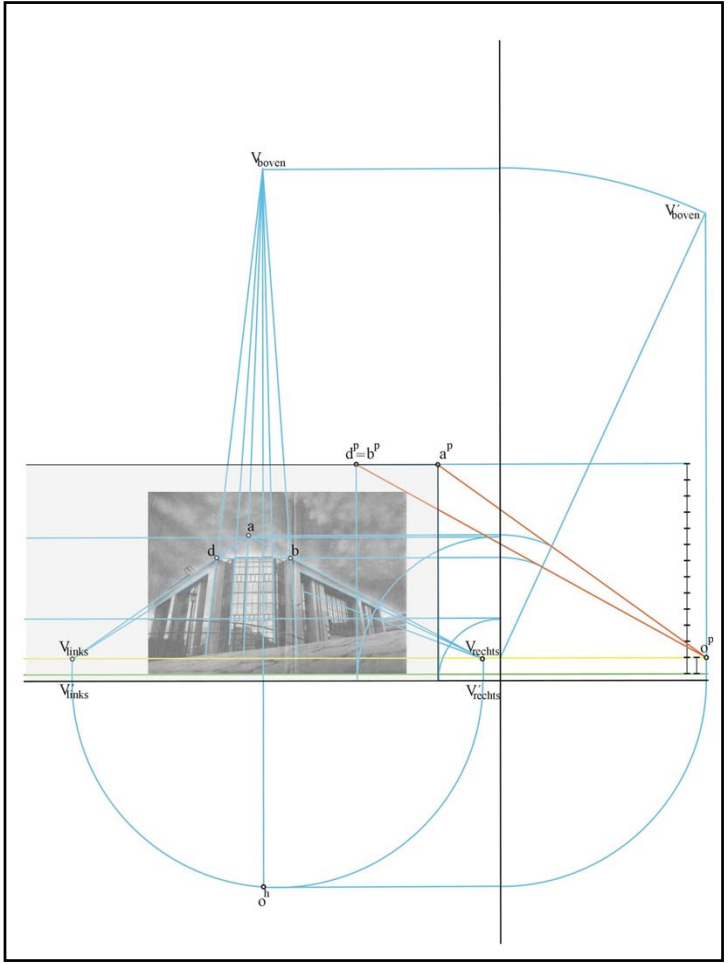
Vboven
V'boven
dp=bp
ap
a
d
b
Vlinks
Vrechts
op
V'links
V'rechts
o

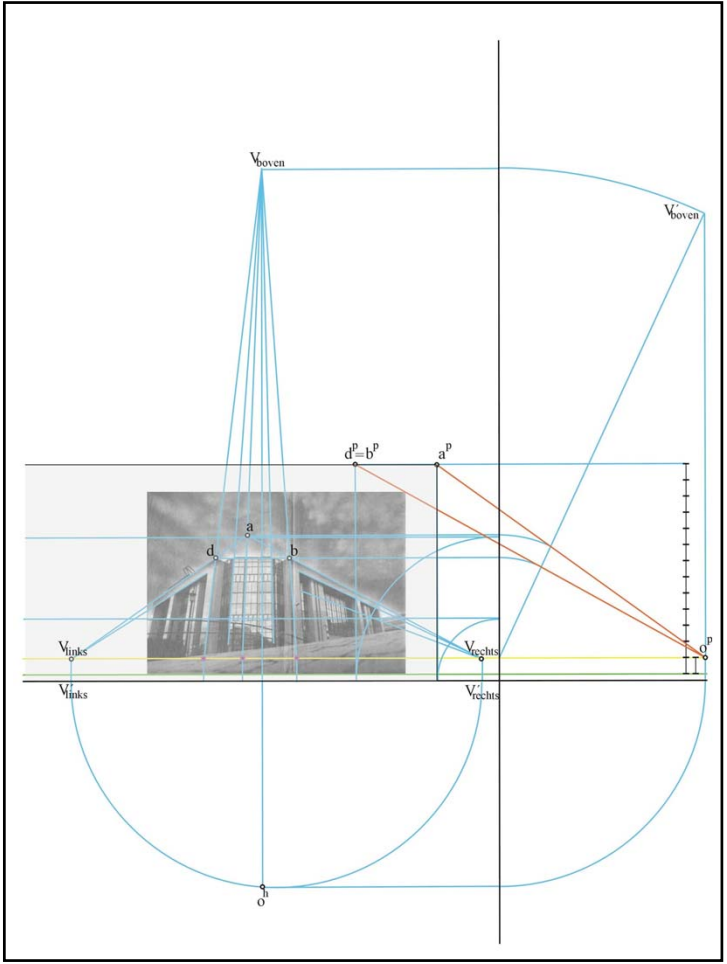
Vboven
V'boven
dp=bp
ap
a
d
b
Vlinks
Vrechts
op
V'links
V'rechts
o

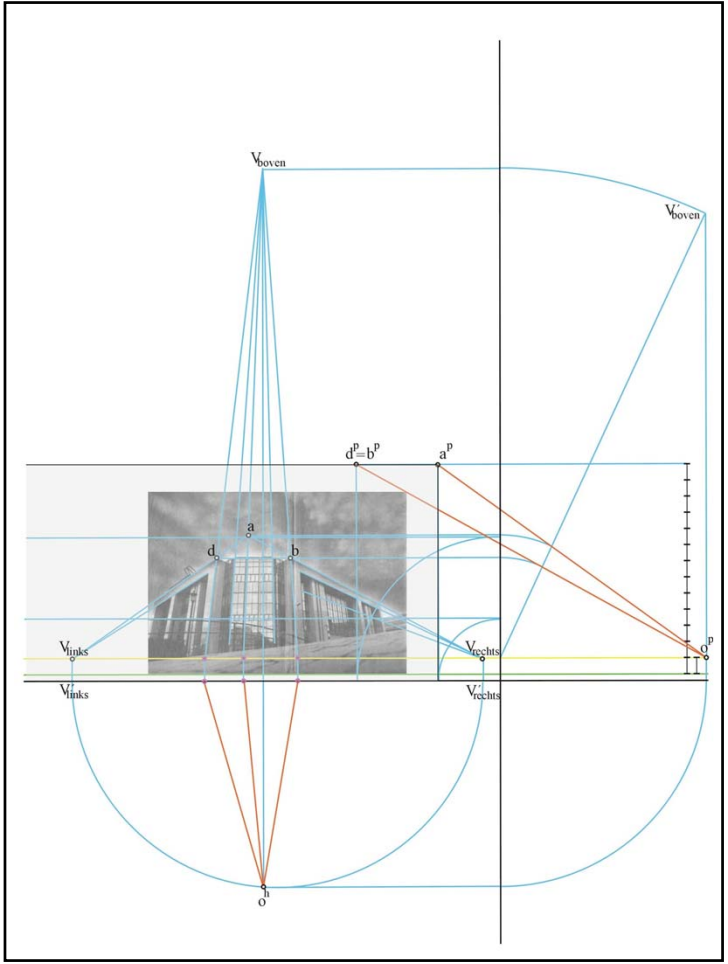
Vboven
V'boven
dp=bp
ap
a
d
b
Vlinks
Vrechts
op
V'links
V'rechts
oh

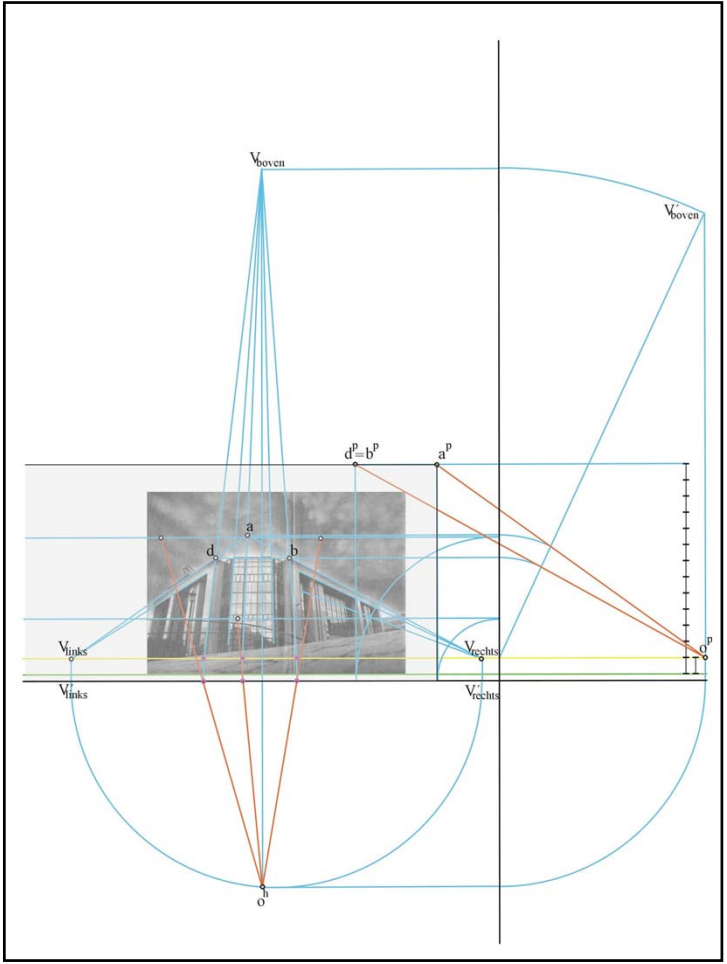
Vboven
V'boven
dp=bp
ap
a
d
b
Vlinks
Vrechts
op
V'links
V'rechts
oh

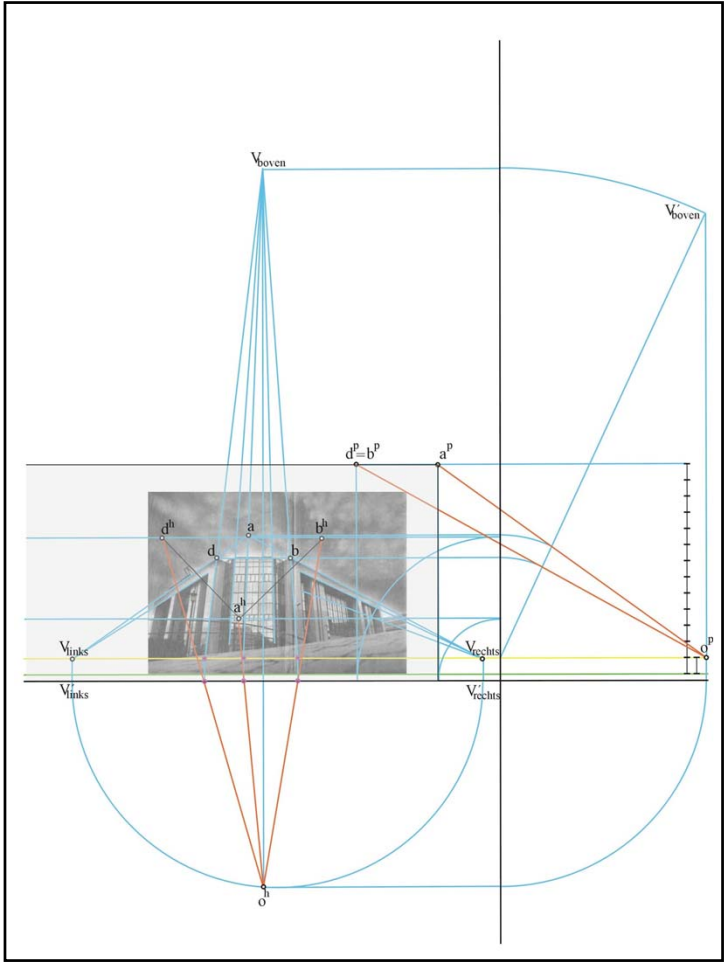
V_{boven}
V'_{boven}
$d^p = b^p$
a^p
d^h
a
b^h
d
b
a^h
V_{links}
V_{rechts}
o^p
V'_{links}
V'_{rechts}
o^h

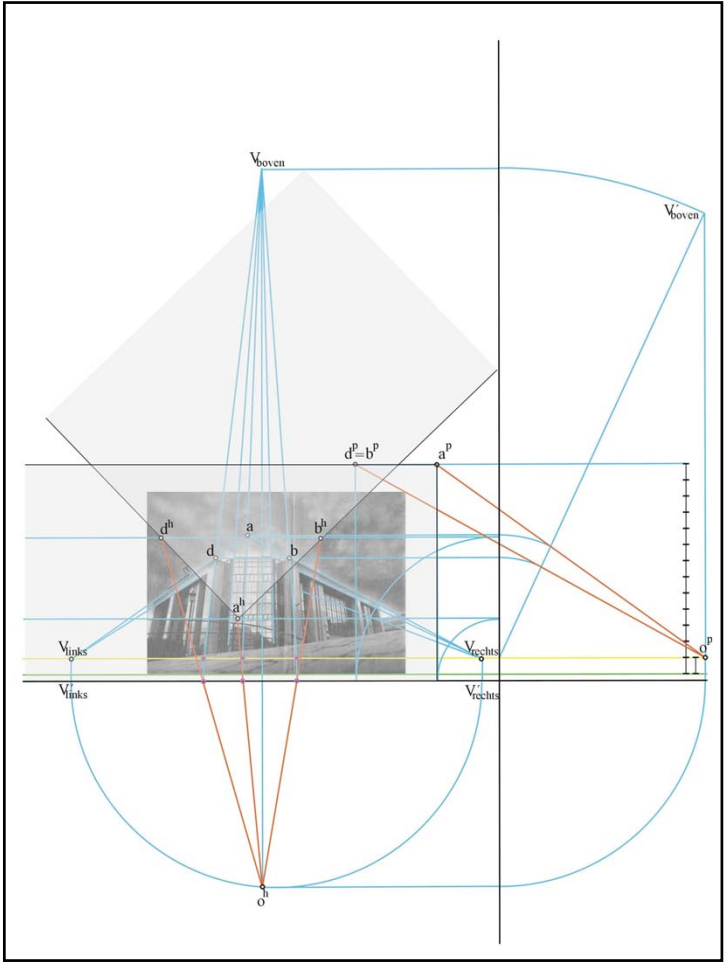
V_{boven}
V'_{boven}
$d^p = b^p$
a^p
d^h
a
b^h
d
b
a^h
V_{links}
V_{rechts}
o^p
V'_{links}
V'_{rechts}
o^h

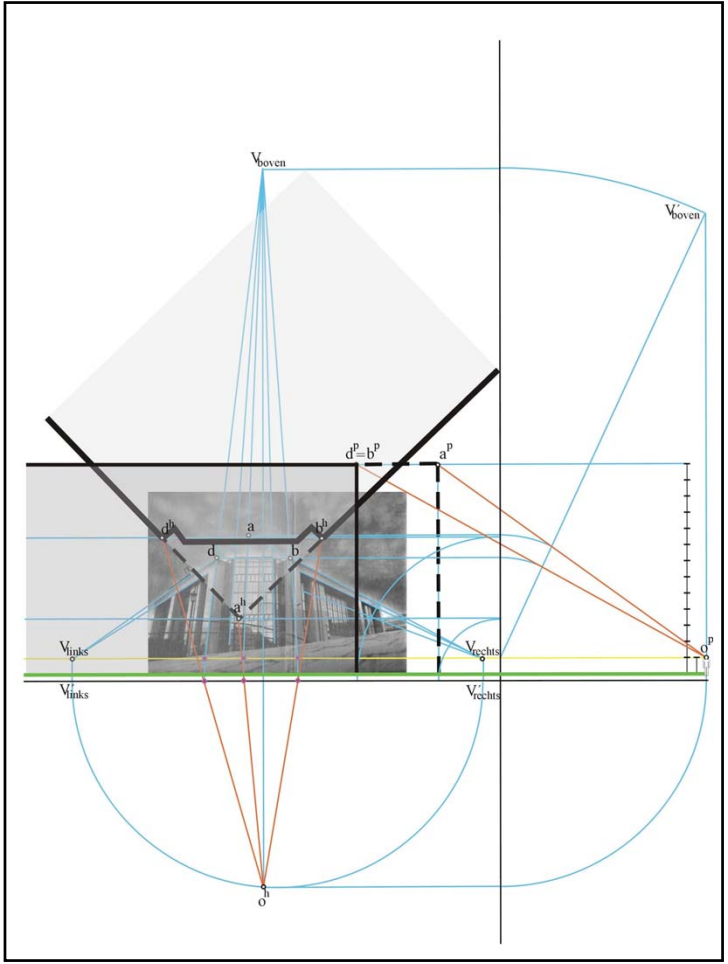
V boven
V′ boven
d^p=b^p
a^p
d^h
a
b^h
d
b
a^h
V links
V rechts
o^p
V′ links
V′ rechts
o^h

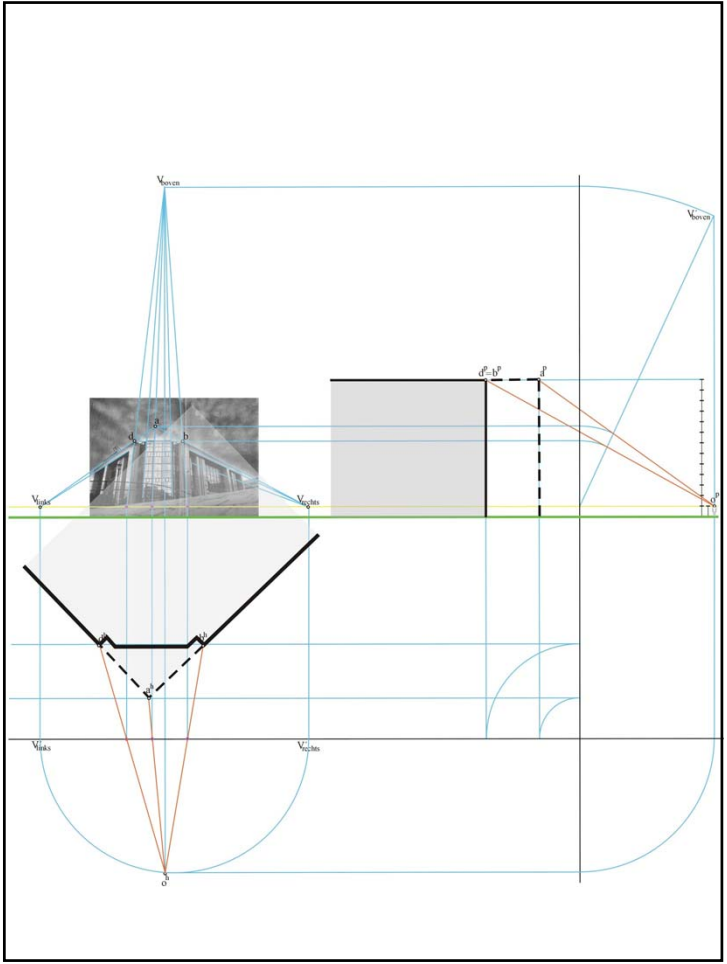
V boven
V′ boven
d^p=b^p
d^p
a
d
b
V links
V rechts
o^p
d^h
b^h
a^h
V links
V rechts
o^h